Automatik-

Rotations-Laser RL-78L/-79L

Der Laser auf der Flucht

Flucht-Automatik mit RL-79L und FE-53 bis 500 m !

automatisch

- Flucht suchen
- Flucht finden
- Flucht fixieren

Automatik-Rotations-Laser RL-78L

Der Profi-Nivellier- und Flucht-Laser - ganz einfach optimal

Funktionsbeschreibung

Der Automatik-Rotations-Laser, Typ RL-78/-79L ist ein über 3 Achsen elektronisch selbstnivellierender Rundum-Laser für horizontalen und vertikalen Einsatz. Er sendet einen stehenden oder rotierenden, zur Lichtfläche werdenden Laserstrahl aus.

Leistungsmerkmale

- **Vollautomat**

Automatische Horizontierung und Abschaltung bei Unterspannung oder einer ruckartigen Bewegung.

- **Besondere Laserstrahl-Qualität**

Dioden-Laser mit sichtbarem Strahl, Hochleistungsoptik, hoher Nutzungserwartung und geringem Stromverbrauch.

- **Robustes Metallgehäuse**

Kunststoff beschichtet, Stickstoff gespült und gefüllt, 100 % wasserdicht.

- **Automatische Fixierung der Laserlichtfläche**

Auf Knopfdruck automatisches Suchen und Fixieren der Laserlichtfläche in der Y-Achse.
Das Funktionsprinzip ist ebenso einfach wie genial:
Der rotierende Laserstrahl wird vom Fixier-Empfänger FE-53 empfangen und automatisch auf die vorher festgelegte Position gesteuert. Abweichungen werden sofort erkannt und automatisch nachgesteuert. Erreichbare Genauigkeit: bis +/- 1 mm/100 m.

- **Automatik abschaltbar**

Daher Neigungseinstellung über Fixpunkte möglich.

- **Erhöhte Sicherheit**

LCD-Kontrollanzeige mit Warnblinksystem für Horizontierung, Betriebszustand und Unterspannung.

- **Li-Ion-Akku**

Betriebsdauer bis zu 28 Stunden mit einer Ladung.
Aufladbar in maximal 5 Stunden, ohne den Akku zu entnehmen.

- **Rotor-Handeinstellung**

Komfortable Bedienung für exakte Laserstrahl-Positionierung, Rotorfixierung und Ablotung mit Dosenlibelle im Rotorkopf.

- **Überprüfung und Justierung**

Einfach, schnell und genau!
In Verbindung mit dem LE-72 ist die automatische Justierung der horizontalen Lichtfläche komfortabel möglich. Diese bietet mehr Sicherheit und trägt zu einer Genauigkeitssteigerung bei.

- **Bewährtes Systemzubehör**

Ermöglicht einen optimalen Einsatz.

- **Einsatzbeispiele**

Schienen-Vermessung/-Verlegung, Fassadenbau, Regalanlagen, Anlagenbau, Pflanzenmaschinensteuerung, Spundwandrammung, Einschalungen, Höhen- und Fluchtübertragung, Gebäudeanhebungen, Planum.

Maßskizze

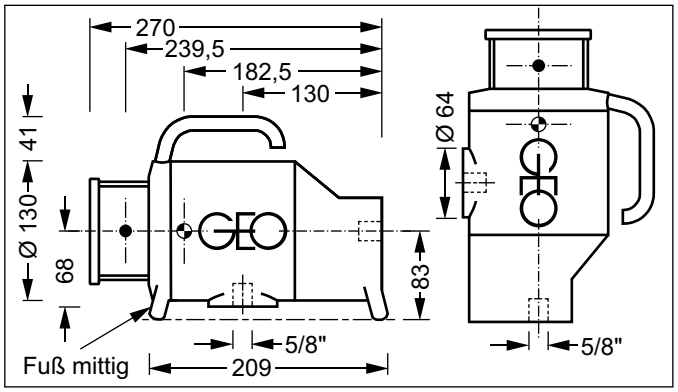

Technische Daten

RL-78L Laserklasse/Ausgangsleistung: . . . . . 2 /< 1 mW
RL-79L Laserklasse/Ausgangsleistung: . . . . . 3R /< 5 mW
Laser: . . . . . Diode, sichtbar rot, 658 nm
Strahldurchmesser: . . . . . am Laser 13 mm
Reichweite RL-78L/RL-79L: . . . . . bis Ø 400 m/Ø 1000 m
. . . . . je nach Umgebungsbedingungen und Laser-Empfänger

Automatikfunktion: . . . . . horizontal und vertikal
Automatikfunktion abschaltbar:. . . . . ja, wahlweise beide Achsen
Rotordrehzahl : . . . einstellbar: 0, 100, 200, 300, 600, 800 U/Min.

Selbstnivellierbereich: . . . . . ± 5 %
Zulässige Abweichung: . . . . . ± 5 mm/100 m

Fixier-Automatik: . . . . bis zu 500 m über Fixier-Empfänger FE-53

Betriebszeit mit 7,4-V-Li-Ion-Akku: . . . . . bis zu 28 Stunden
Externe Stromversorgung: . . 11 bis 14 V DC über Kabel 0117.02
Unterspannungsabschaltung: . . . . . ja

Wasserdicht: . . . . . bis 3,5 m
Temperaturbereich: . . . . . - 10° C bis + 50° C
Gewicht: . . . . . 3,4 kg
Justierung: . . . . im Gelände möglich, ohne das Gerät zu öffnen
Garantie: . . . . . 24 Monate

Standard-Lieferumfang

Bild	Art.-Nr.	Typ	Benennung
1	0001.707	RL-78L	Rotations-Laser mit Bedienungsanleitung
2	0037.18	NE-80	Netz-/Ladegerät
3	0077.36		Transportkoffer
1-3	**0001.707.1**		**RL-78L mit Standard-Lieferumfang**
1-3	**0001.705.1**		**RL-79L mit Standard-Lieferumfang**

Zubehör, optional

Bild	Art.-Nr.	Typ	Benennung
1	1035.29		Lightning 2 Laser-Empfänger
2	0009.39.1	LE-72	Laser-Empfänger mit digitaler Messwertanzeige
3	0009.36.1	FE-53	Fixier-Empfänger für Lichtfläche
4	0026.07	FB-10	2-Wege-Funk-Fernbedienung
5	0117.02		12-V-Li-Ion-Anschlusskabel
6	0061.01.2	BW-80	Boden-Wand-Stativ
7	0122.01.1	ST-05	Fassadenbau-System

GEO - über 50 Jahre Partner der Bauwirtschaft

überreicht durch:

Deutsches Qualitätserzeugnis CE zertifiziert

12.2015

- Laser für Hoch-, Tief- und Innenausbau
- Spezialanwendungen
- Automatischer Dreifuß
- Messsysteme und Laser für den Rohrvortrieb

GEO-Laser GmbH

Solinger Str. 8
45481 Mülheim an der Ruhr
Deutschland

Telefon +49 208 99357-0
Telefax +49 208 99357-25
info@geo-laser.de
www.geo-laser.de