# Automatik-Lot-Laser

**Auflot-Laser: LL-80L/LL-81L**

**Ablot-Laser: LL-82L/LL-83L**

# Automatik-Lot-Laser

**Schnell und sicher loten bedeutet: kostengünstig**

### Funktionsbeschreibung

*Die GEO-Automatik-Lotlaser sind über zwei Achsen elektronisch selbstnivellierende Laser: die Typen LL-80L/-81L für Auflotungen und die Typen LL-82L/-83L für Ablotungen.*

### Leistungsmerkmale

- **LL-80L/-82L**
  *Laserklasse 2, Laserleistung < 1 mW.*
  *Keine besonderen Sicherheitsvorkehrungen nötig.*
  *Die problemlose Standard-Laser-Klasse.*
- **LL-81L/-83L**
  *Laserklasse 3R, Laserleistung < 5 mW, High-Power-Version.*
  *Laserleistung in 5 Stufen einstellbar.*
- **Vollautomat**
  *Automatische Horizontierung und Abschaltung bei Unterspannung oder einer ruckartigen Bewegung.*
- **Automatik abschaltbar**
  *Daher Neigungseinstellung über Fixpunkte möglich.*
- **Hell beleuchtete, gut ablesbare LCD-Anzeige**
  *Sich selbst erklärend, für ein/aus, Gerätedaten, Firmendaten, Betriebszustand, Akku-Zustand und Menü.*
- **Robustes Metallgehäuse, 100 % wasserdicht.**
  *Kunststoff beschichtet, Stickstoff gespült und gefüllt.*
- **Besondere Laserstrahl-Qualität**
  *Dioden-Laser mit sichtbarem Strahl, Hochleistungsoptik, hoher Nutzungserwartung und geringem Stromverbrauch.*
- **Li-Ion-Akku**
  *Betriebsdauer bis zu 60 Stunden mit einer Ladung.*
  *Aufladbar in maximal 5 Stunden, ohne den Akku zu entnehmen.*
- **Erhöhte Sicherheit**
  *Kontrollanzeige mit Warnblinksystem für Horizontierung, Betriebszustand und Unterspannung.*
- **Kompromisslos einfach**
  *Nur noch ein- oder ausschalten, alles andere macht der Lot-Laser automatisch.*
- **Überprüfung und Justierung**
  *Problemlos auch auf der Baustelle möglich. Für die Justierung muss das Gerät nicht geöffnet werden.*

### GEO-Qualitätsgarantie

*Die neue Laser-Generation ist das Ergebnis jahrzehntelanger Erfahrung in der Entwicklung, Forschung und Produktion von Baulaser-Geräten.*

### Technische Daten

*Laserklasse LL-80L Auflot-Laser/LL-82L Ablot-Laser: . . . . . 2, < 1 mW*
*Laserklasse LL-81L Auflot-Laser/LL-83L Ablot-Laser: . . . . . 3 R, < 5 mW*
*Laser: . . . . . Diode, sichtbar rot, 635 nm*
*Strahldurchmesser: . . . . . am Laser 13 mm*

*Reichweite LL-80L Auflot-Laser/LL-82L Ablot-Laser: . . . . . bis 200 m*
*Reichweite LL-81L Auflot-Laser/LL-83L Ablot-Laser: . . . . . bis 500 m*
*Selbstnivellierbereich: . . . . . ± 5 %*
*Zulässige Abweichung: . . . . . ± 5 mm/100m*

*Betriebszeit mit 7,4-V-DC-Li-Ion-Akku: . . . LL-80L/-82L: bis zu 60 Stunden*
*. . . . . LL-81L/-83L: bis zu 45 Stunden*
*Externe Stromversorgung: . . . . . 11 bis 14 V DC über Kabel 0117.02*
*Unterspannungsabschaltung: . . . . . ja*
*Wasserdicht: . . . . . bis 3,5 m*
*Temperaturbereich: . . . . . - 10° C bis + 50° C*

*Gewicht: . . . . . 3,4 kg*
*Justierung: . . . . . im Gelände möglich, ohne das Gerät zu öffnen*

*Garantie: . . . . . 24 Monate*

### Maßskizze

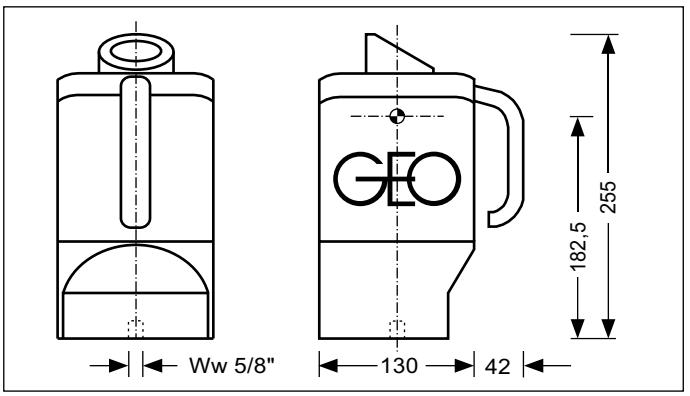


### Standard-Lieferumfang

| Bild | Art.-Nr. | Typ | Benennung |
|---|---|---|---|
| 01 | 0001.4xx | LL-8x | Lot-Laser |
| 02 | 0037.18 | NE-80 | Netz-/Ladegerät |
| 03 | 0077.36 | | Transportkoffer |
| 04 | 0094.00.1 | | 5/8"-Sechskantschraube mit Mutter + U-Scheibe |
| 05 | 0002.00 | LL-ZT | Zieltafel mit Koordinatenraster |
| **1-5** | **0001.405.1** | **LL-80L** | **mit Standard-Lieferumfang** |
| **oder** | **0001.415.1** | **LL-81L** | **mit Standard-Lieferumfang** |
| **oder** | **0001.425.1** | **LL-82L** | **mit Standard-Lieferumfang** |
| **oder** | **0001.435.1** | **LL-83L** | **mit Standard-Lieferumfang** |
| - | 8675.11 | | Aufpreis für Abweichung ± 2,5 mm/100 m |

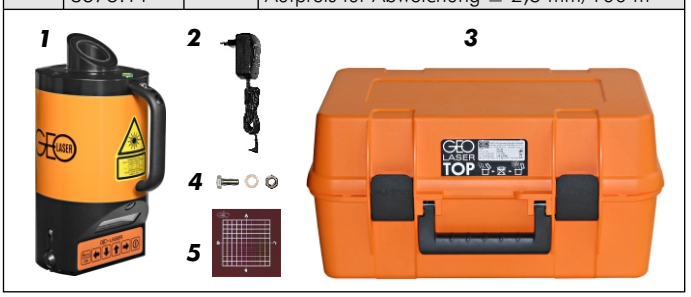


### Zubehör, optional

| Bild | Art.-Nr. | Typ | Benennung |
|---|---|---|---|
| 1 | 0117.002 | | 12-V-Kabel, 1,8 m, Laser <> Akku-Anschl. |
| 2 | 0061.07 | ST-08 | Lot-Boden-Stativ |
| 3 | 0061.15 | BS-20 | Bodenstativ |
| 4 | 0056.00.2 | | Quick Fix Nedo |
| 5 | 0056.00.1 | | Standard-Stativ-Adapter mit Steckzapfen |
| 6 | 8803.06 | KA-84 | Klauen-Adapter, drehbar, System Leica/Wild |
| 7 | 8869.00 | DF-TZ | Dreifuß, System Trimble/Zeiss |
| 8 | 0033.13 | | Ablot-Adaption |

**GEO - über 50 Jahre Partner der Bauwirtschaft**

*überreicht durch:*

**Deutsches Qualitätserzeugnis** CE zertifiziert

12.2015

GEO LASER MESSTECHNIK

- Laser für Hoch-, Tief- und Innenausbau
- Spezialanwendungen
- Automatischer Dreifuß
- Messsysteme und Laser für den Rohrvortrieb


**GEO-Laser GmbH**

Solinger Str. 8
45481 Mülheim an der Ruhr
Deutschland

Telefon +49 208 99357-0
Telefax +49 208 99357-25
info@geo-laser.de
www.geo-laser.de